Ah, Now That Winter's Here, Remember Those Nice "Moon-viewing" Nights

By DON MALONEY

TOKYO. — One of my Japanese friends — always ready to help me better understand the culture we're all immersed in here — made it sound like a perfectly ordinary question. "How would you and Okusan," he asked, "like to join me next Saturday night for some Moon viewing?"

I smiled but didn't answer, because I was sure there was more to the question.

"Well? he prodded.

"Well, What " I wanted to know. "What's the punch line?"

Now, needless to point out to those of you who have been in Japan at least 48 hours, my use of the words "punch line" was rather unfortunate. It took me at least 23 minutes to explain that what I meant was that I was sure he was working up to some sort of Oriental joke and I was waiting for the humorous ending.

He assured me that he wasn't, that he was quite serious about wanting to know whether or not wife Sarah and I would join him for a little look at the full moon due the following Saturady night.

"We'll go to the Hie Shrine," he expanded. "That's right across from the Tokyo Hilton Hotel, and view the Harvest Moon together with a large crowd that gathers there every year at this time for just such an occasion. It's an old Japanese tradition."

I realized from the look on his face that he was, indeed, quite serious.

"Do you mean," I wanted to make certain, "that people are really going there to watch the moon? Can't they see it from their own back yards ".

"Of course, they can," he assured me. "But its more fun to do it at the shrine. Besides, you'll get to see some typical old-time court dancing to some traditional court music. It's a once-in-a-lifetime chance for a foreigner like you."

"Do you think that it will be clear enough Saturday night for us to see the Man-in-the-Moon?" I was stalling for time to decide whether or not I should commit wife Sarah and myself to this "Moon Viewing."

"What Man-in-the-Moon?" he

(Cont. on P. 2)

The New Canadian

An Independent Organ for Canadians of Japanese Origin

Vol. XXXIX — 84 TUESDAY, DECEMBER 9, 1975 Toronto, Ont.

Profile Of Japanese Monarch Empress Nagako

By KATHRYN TOLBERT

TOKYO. — Empress Nagako of Japan — artist, poet, musician and grandmother — traveled outside Japan for only the second time in her life when she accompanied Emperor Hirohito to the United States.

The public does not know too much about the 72-year old Empress what she is like and how she spends her time. A woman of classical Japanese elegance and grace, she rarely appears publicly alone. She is, however, a familiar figure seen standing beside or a little behind the Emperor at official functions.

Her first trip abroad was in 1971 to pay official visits with the Emperor to Belgium, England and West Germany, a trip she calls "the most memorable experience in my life."

A small, attractive and slightly stout woman, she always seems to be smiling and comes across as warm, attentive and grandmotherly. Her cheerful countenance is in contrast to the Emperor's generally serious, unsmiling expression.

Employees of the imperial household say that although the Empress is shy, she has a lively sense of humor, often causing bursts of laughter from those around her.

With no official duties of her own, she is devoted to her husband and family, spending almost all of her time in the two-story western style mansion on the 300 acres of palace grounds in the center of Tokyo, or at the imperial family's mountain or seaside villas.

An accomplished painter, her works have been exhibited publicly and she has been studying Japanese-style water color painting under artist Seison Maeda, signing her paintings "toen" or peach garden. Some of her kimonos are printed with her own designs and collections of her works have been published.

The empress writes the special 31 syllable poetry called "Waka", and plays the piano, violin and koto, a 13-stringed Japanese instrument.

She is honorary president of the Japanese Red Cross Society, prsents awards to members and contributes her embroidery and knitting. Interested in social welfare she visits old age homes and facilities for the physically handicapped.

But she sees her foremost duty as wife, mother and grandmother and fills these roles in much the same way as do Japanese women throughout the country.

She fusses over the emperor, rising before him in the morning to choose his shirt and tie and then to help him dress.

After their western style breakfast, she bows to him in the doorway as he leaves for his office on the palace grounds.

She worries about his health and chooses his food for him. In the evenings they often watch television together. She accompanies him on walks to gather botanical specimens and assists in cataloging them.

Their marriage 51 years old was arranged. During the six years of their engagement they met only nine times.

The choice of Nagako, eldest daughter of Prince Kuniyoshi Kuni, had aroused opposition among the family clans that had traditionally supplied Japan's empresses.

Powerful men around the throne tried to prevent the marriage and they were aided by reports of color blindness in Nagako's family on her mother's side.

Doctors, however, disproved the claim and Hirohito made it clear throughout the dispute that he wished to marry Nagako.

She was 15 at the time of the betrothel and was withdrawn from school to be educated by private teachers in a wide range of subjects including the tea ceremony, flower arranging, calligraphy and Japanese and Chinese classics.

The wedding was set for 1923 but in that year the great earthquake leveled the Tokyo and killed an estimated 143,000 people.

(Cont. on P. 2)

Sashimi(Raw Fish) May Be Hazardous To Your Health Warns American Officials

WASHINGTON. — Health officials who have been claiming that smoking has been determined as a hazard now say raw fish (sashimi) should be considered in a similar class.

"The increasing appeal for Americans of raw fish delicacies such as sashimi, herring, ceviche and gravlax could pose additional health problems," the Center for Disease Control said.

"Many species of salt water fish caught on the Atlantic and Pacific coasts harbor anisakian larvae," it added.

"The parasite can survive refrigeration, as commonly practiced during shipment of fish and in market display cases, and in smoking at low temperatures.

"However, it is quickly killed at normal cooking temperatures. Eating raw marine fish should be recognized as a potential health hazard."

One report said a 13-year old boy in Calif. ate ceviche, a dish his father had made by marinating raw red snapper in lemon juice for 24 hours. Five days later, the boy "coughed up a small live white worm."

A second case involved a man in Marin county (Calif.) who had eaten sashimi made from raw sea bass bought at a fish market.

The man "felt something in the back of his throat and manually extracted a wriggling white worm."

In both cases, the report said, the patients showed no other symptoms.

The worms involved, the report continued, were of a species which is commonly found in sea fish.

The problems they cause can be mild, as in the two cases cited, or more severe, resulting in abicess-like reactions and pain in the abdomen.

Japanese Meteorogical Yearbook On Weather & Earthquakes Is Best Seller

TOKYO. — A 64-page meteorological yearbook containing information on what weather and earthquake possibilities will be like in Japan next year has been put on sale in this country recently.

The publishers said the little book, claimed to be the first of its kind, is providing to be very popular not only with specialists but also with the general public.

They said the publication, priced at 180 yen (60 cents), is based on the analysis of meteorological statistics collected in Japan in the past 50 years.

The book also contains information telling what weather conditions tend to cause asthma, what driving precautions is needed on rainy days, whether conditions that warn the outbreak of fire, what days are earthquake prone and other useful information.

Women Call Jpn. TV Ad "Biased"

TOKYO. — A woman says, "I am the one who makes it," and a man says, "I am the one who eats it" — and feminist groups say "discrimination" in the case of a television commercial for instant noodles.

The group filed a protest with the noodle firm recently, saying they may organize a boycott because the commercial gives the impression that cooking is a woman's job.

A spokesman said the groups are studying discrimination in a number of other commercials.

Japan Ships No Longer Bargains

NEW YORK. — Ship "Made in Japan" are no longer launched with bargain basement price tags, reports The Compass, a publication of MOAC, marine insurance underwriter.

"In the past, Japanese ships were being offered at 70 per cent or more below prices quoted by European shipyards," The Compass notes.

This provided a major saving on an oil tanker which might cost $20 to $30 million and helps to explain the past popularity of Japan's ship exports.

But the costs of marine equipment and materials have gone up 30 to 40 per cent in Japan in the last two years.

"Japanese industry officials now admit that the rising prices have put Japanese and European ships on a price par," says The Compass.

Jpn. Hotrodder Turns Out To Be Millionaire

TOYOHASHI. — Police here were astonished recently when they finally caught a hotrodder who zoomed on a highway, drove backward for 200 feet and then outsped the law.

The 50-year old driver they were chasing was the city's welthiest businessman.

Yoshitaro Nishijima, a city councilman with $1 million reported income in 1974, was quoted as telling police he had long been a speed fan after what officers called "a chase like a stunt car show."

Authorities in this city of 260,000 people in central Japan charged him with various traffic violations.

Empress. . .

(Cont. from Page One)

The marriage was postponed to the following year when the couple wed in an elaborate ceremony cheered by the nation.

The clamor over Nagako's health and physical fitness at the time of her engagement was not to ensure the country was getting a future empress able to withstand the rigors of public life, but to be sure she could provide an heir to the throne.

Although there were ruling empresses in Japan's history as late as 1762, imperial household law later specified that heir to the throne must be male.

So when Empress Nagako had four daughters and no son after nine years of marriage, the emperor was urged to take a female consort as was the custom in such circumstances.

His reply was an emphatic "no," that it would be immoral to do so, seting a precedent for future emperors of Japan. Then Crown Prince Akihito was born in 1933. They now have two sons and three daughters. Two of their children have died.

The imperial couple are known to be very fond of each other, he calling her "Nagamiya" with Naga from Nagako and Miya meaning princess, and she calling him "Okami" or honorable master. Stories are abundant of her devotion to and care of the emperor during the difficult World War II years.

They have been married longer than any imperial couple in Japan's history and on their 50th wedding anniversary Hirohito said, "Sometimes there were differences of opinions between us, but it had always been due to the spirit of cooperation that we could share the joy of conjugal felicity during the past 50 years."

Buy & Sell Your Home
Through
Mits Kuroda
Representing
Robert Owen, Realtor
2685 Eglinton Ave. East
Phone 266-4591 Res. 261-2581

$1000 WEEKLY DRAW
NOV. 26
MIKE SHINMOTO
NO. 902
Dec. 3rd WINNER
Mrs. B. BEECHAN,
TORONTO, ONT.
NO. 26
Dec. 28, 3 p.m. & 8 p.m.
"Nagare no Fu"
First & second parts
all at once
JAPANESE CANADIAN CULTURAL CENTRE
123 WYNFORD DRIVE
DON MILLS, ONT.

SANDOWN MARKET
ORDERS FOR OBENTO ACCEPTED
221 Kennedy Road, Scarboro
Tel 261-7040 Free Delivery
OPEN SEVEN DAYS WEEK

TOM'S TELEVISION & RADIO
RCA — ZENITH
SALES & SERVICE
COLOR T.V.
AND
Stereo Components
1655 MIDLAND AVE.
(ORIOLE PLAZA)
SCARBORO Phone 759-1588
Between Eglinton & Lawrence Ave. East,
Repairs To All Makes

Moon-Viewing . . .

(Cont. from Page One)

smiled. "What's the — I think you said — Punch Line?"

"There's no punch line; you can see a Man-in-the-Moon when it's full like it is at harvest time."

"But you Americans brought back your men from the moon months ago," he reminded me.

"Not a real man or men," I told him. "But the outlines of the darker spots on the moon that resemble a man."

"You're mistaken, Maloney San. Or else the man only shows on the side of the moon Americans see. Here we see a rabbit."

"A rabbit?"

"A rabbit pounding out rice cakes, as a matter of fact."

Well, I was hooked. I had to admit that, in the entire time I'd been in Japan, I didn't remember ever really looking at the moon. And, that a trip to the shrine to see a rabbit on the moon would really be a lunar first. A rabbit pounding rice cakes, yet.

When I told wife Sarah what we'd be doing Saturday night, our conversation that followed my announcement was much like the one above except that I now said the Japanese lines. And we had no side-discussion over the meaning of "punch line."

We showed up right on time — with hundreds of other moon-viewers. And the old traditional Japanese music started. Actually, from the sounds, I thought the squatting musicians were just taking an exceptionally long time tuning up their instruments. But when the sounds stopped, the people applauded wildly and I realized that I'd missed the first song.

The band played two or three more songs, I think. Or maybe they palyed the same song two or three more times. I'm still not sure because I was too embarrassed to ask my friend. The only instrument I recognized was a drum. Everything else looked like a prehistoric bamboo kitchen gadget.

The dancing started with a solo by a man — or maybe a woman — in a gold-braided kimono and a red mask. The metal ring the dancer had in one hand, I was told by my friend, really symbolized a snake and this dance is so famous because it depicts how the dancer firsts finds, then eats, a snake. And that's why he looks so happy during the dance.

Actually, the dancer moved so slowly that I would have more easily believed that a snake bit him and that paralysis had set in.

Anyway, more songs. More dances. Two hours of them. And then it was dark. And there was the moon. And we viewed it.

And while I was looking for the rabbit, I kept thinking how great it would have been if the last dance had been an Eleanor Powell-Fred Astarie tap across the stone lanterns to "Shine on Harvest Moon" played by real musical instruments. Even Kate Smith doing "When the Moon Comes Over the Mountain" would have made the evening seem like a rock and roll concert by comparison.

But, no Eleanor. No Fred. No Kate. And no rabbit.

Next day, during Sunday brunch at the American Club, some Gaijin friends stopped by our table and asked us how we spent Saturday night.

I decided to be honest about it. "We looked for a rabbit pounding rice cakes on the moon while this guy danced and ate a snake."

"Wow!" they chorused. "Sounds like we missed a helluva party."

APPLICATION FOR PERSONAL GREETINGS IN THE SPECIAL EDITION OF THE ENGLISH SECTION IN

THE NEW CANADIAN
479 Queen St. W. Toronto Ont M5U 2O9
Phone 366-5005

MR. & MRS. TOM INOUYE AND FAMILY 123 MAIN ST. TORONTO, ONT.	GREETING OMITTED DUE TO BEREAVEMENT MR. & MRS. TOM INOUYE AND FAMILY 123 MAIN ST. TORONTO, ONT.
$5.00	$5.00

Over $5.00 space according to sum.
(Please mark which above sample)
$1.00 for additional names

I enclose $______ for which to publish my greeting or greeting omitted, in the Holiday Issue as follows:
(Please remit with cheque or money order)

NAME(S) ____________________

____

ADDRESS ____________________

____

Greetings Omitted will be published in our regular issues

When Buying Or Selling A Home
Call KEN HORI
K. HORI REAL ESTATE
MEMBER OF TORONTO REAL ESTATE BOARD
14 Portvale Cres Phone: 431-9191
Scarborough, Ontario

Only a few weeks to go!
CASH — IN AND $ $ SAVE $ $
ONTARIO 5% TAX REBATE
ENDS DEC. 31, 1975
OVER 300 FINE QUALITY CARS
FOR YOU TO CHOOSE FROM
PLYMOUTH DODGE CHRYSLER
ONTARIO CHRYSLER LTD.
Canada's No. 1 Chrysler Dealer
1001 BAY ST. TORONTO
Next to Sutton Place Hotel
COME IN AND SEE ME
Henry Ki (Kikukawa)
NEW & USED CAR SALES REPRESENTATIVE

The New Canadian
A member of Ethnic Press Association of Ontario
Second Class mail
No. D-0366
PUBLISHED ON EVERY TUESDAY AND FRIDAY
479 QUEEN ST. WEST
Toronto, Ont. M5V-2A9
366-5005

CLASSIFIED

Help Wanted

REFINISHER, Touch-up man needed for large piano store. Work on new and used pianos with lacquer, polyester and spray. Phone 363-2750 (Toronto).

Japan's Specialty Shop
Authentic Oriental Gifts
Kimonos & Accessories
Noritake China
463 Eglinton Ave.W.
phone 489-8611

Paramount
GIFT SHOP
783 Danforth Ave.,
Toronto
Phone Store 463-3428
Home 469-0293
Japanese Food
Delivery Evenings and Saturdays

Healthy Body & Mind
Through the Martial Arts
In Toronto's West End
SHITO
Karate Dojo
76 Six Point Rd.
Off Islington Ave.
South of Bloor
PHONE 233-3475

GREETINGS OMITTED DUE TO BEREAVEMENT

Masao & Kiseko Nakamura,
Masakara & Kimiko Kondo

* * *

Mr. & Mrs. Jimmy Fujimoto,
Mr. & Mrs. Douglas Fujimoto,
Mr. & Mrs. Nick Fujimoto,
Mr. Bell Fujimoto,
Mr. Peter Fujimoto,
Mr. & Mrs. Ted Fujimoto,
Toronto, Ontario
Mr. & Mrs. Harry Mitoma,
Kapuskasing, Ontario

* * *

Mrs. Yemi Sakauye,
Mr. Richard Sakauye,
Mr. & Mrs. Larry Sakauye,
Mr. & Mrs. Gene Ohashi,
Mr. & Mrs. Takeo Sakauye,
Mr. & Mrs. Fumio Kuramoto
Mr. Mitsuo Sakauye,
Mr. & Mrs Toshio Sakauye,
Mr. & Mrs. Tatsuo Sakauye,
Mr. & Mrs. Shigeo Sakauye.

Mr. Seitaro Nishikawa,
Mr. & Mrs. Hidekazu Nishikawa,
Mr. & Mrs. Minoru Nishikawa,
Mr. & Ryoichi Nishikawa,
Mr. & Mrs. Toshiaki Shigeishi

* * *

Mr. & Mrs. George Inata,
Mr. & Mrs. Rits Matsumoto,
Mr. & Mrs. Seiki Nagami,
Mr. & Mrs. Mike Shinmoto
Toronto, Ontario

* * *

Mrs. Chiyo Fukusaka
Mr. and Mrs. Ken Fukusaka
Mr. and Mrs. N. Takata
Mr. and Mrs. George Fukusaka
Mrs. and Mrs. George Inata
Mr. and Mrs. Roy Fukusaka
Mr. Reg Fukusaka
Mr. and Mrs. Bill Yasui
Toronto, Ontario

* * *

Jarry and Toshiko Nagata
4036 — 7th Ave. S. West
Calgary, Alta.
Roy and Luri Nagata
91 Westview Drive
Calgary, Alta.
Kuniichi and Yukiye Fukumoto
249 Evelyn Avenue
Toronto, Ontario
Hisako Sameshima
381 Garry Street
Richmond, B.C.
Teizo and Reiko Mitsuishi
911 East 62nd Ave.,
Vancouver, B.C.

CARD OF THANKS

We wish to expres our sincere gratitude to our many friends and relatives for their assistance, deep sympathy, floral tributes, Kodens, and telegrams during our recent bereavement of our dear husband and father.

Mrs. Yaye Kitagawa
Mr. & Mrs. Kiyoshi Kitagawa
Mr. & Mrs. Masao Yatabe

CARD OF THANKS

We wish to expres our sincere gratitude to our many friends and relatives for their assistance, generous expressions of sympathy, floral tributes, kodens and telegrams during our recent bereavement of our beloved wife and mother daughter and sister, Ayako Beverly Adachi.

Ray Adachi, David & Susan
Mr. Yoneichi Iida,
Mr. & Mrs. Ai Adachi
Mr. & Mrs. Masao Iida,
Mr. Hideo Iida,
Mr. & Mrs. Isamu Kodama.

CARD OF THANKS

We wish to express our heart felt appreciation to our many friends, and relatives for their kind assistance, cards, Koden, floral tributes and telegrams during our recent bereavement of our dear husband, and father, Sanji Chiba.

Mrs. Naomi Chiba
Clare, Vincent, Charlotte & Teddy Chiba,
Mr. & Mrs. Kinsaburo Chiba,
Mr. & Mrs. Edward Ouchi,
Mr. & Mrs. Tokikazu H. Tanaka

Personal Notes Across Canada

Obituaries

YAMAMURA

TORONTO. — Mr. Masaki Yamamura passed away on Sunday, October 12th, 1975 at Queen Elizabeth Hospital after a lengthy illness.

Beloved husband of Sumi, 80 Gowan Ave., in his 83rd year, dear father of Kimi (Mrs. Toru Tsuji), grandfather of Melvin (Tokyo), Naomi, Takemi (Mrs. Ken Ruggles), greatgrandfather of Mark, Corliss and Leslie, brother of Masao (Japan), Yoshio (Vancouver), the late Beaver, Kenji, Roy, the late Sugi (Haraga), Josie, Yeko (Mrs. T. Murakami), Toyo (Mrs. George Nishino).

Ralph Day Funeral Home. Service at St. Albans the Martyre Church. Interment St. James Cemetery.

* * *

COBYACE

KELOWNA, B.C. — Issei pioneer, Mr. Peter Bugi Cobyace Kobayashi) passed away on October 24th, 1975 at Kelowna General Hospital. He was 83 years old. Wake service held at First United Church with the Rev. Ono officiating. Cremation at Penticton Crematorium.

Mr. Cobyace was the president of the Konwa-Kai, Japanese Canadian Association in Kelowna since its inception. During the war years, Mr. Cobyace attempted to cultivate California grown rice in his 30 acre field. Although unsuccessful because of the cold, the rice plants did grow almost four feet high and had healthy stems.

He was also instrumental in bringing the scattered Japanese Canadians from the coastal areas to his area just after the evacuation.

FUJITA

TORONTO. — Mr. Steve Tsutomu Fujita passed away on November 15, 1975. Funeral Service was held on Nov. 18th and interment at Highland Memory Gardens on November 19th.

* * *

KAYAMA

TORONTO. — Mr. Yotaro Kayama passed away at Oakville Trafalgar Memorial Hospital on November 22, 1975 in his 89th year. Beloved husband of Toyo, dear father of Sam, Miyoko (Mrs. Idenouye), Akira, Wally, Stan, and Nobby and 19 Grandchildren. Turner and Porter Peel Chapel. Funeral service at Toronto Buddhist Church. Interment Springcreek cemetery, Clarkson.

* * *

KUTSUKAKE

TORONTO. — Mr. Harold Hiroshi Kutsukake, 62, passed away on November 21, 1975 at Scarboro General Hospital. Funeral was held at the Japanese United Church on November 23, with the Rev. H. Iwai officiating. Interment service at Resthaven Cemetery on November 24th, 1975. The late Mr. Kutsukake was the first Nisei furrier in Vancouver.

* * *

CHIBA

TORONTO. — Mr. Sanji Edward Chiba, beloved husband of Naomi Tanaka, passed away at Sunnybrook Medical Centre on November 1st, 1975. Loving father of Reimi (Claire), Vincent (Hiroyoshi), Charlotte, (Mutsumi) and Ted (Noriyoshi), survived by a brother Kinzaburo, Vancouver, B.C. and a sister Yoko (Mrs. E.T. Ouchi), Vernon, B.C. Beloved son-in-law of Mr. and Mrs. T.H. Tanaka.

Funeral at Earle Elliott Home. Services at Toronto Japanese United Church. Mount Pleasant Crematorium.

Births

TORONTO. — Austin and Pauline Tanaka recently announced the birth of their first child, Shawn Kenji on November 10, 1975. First grandchild for Mr. & Mrs. Robert T. Nishimura and 14th grandchild for Mrs. Ayako Tanaka.

CARD OF THANKS

The family of the late Harold Hiroshi Kutsukake of Scarboro, Ontario gratefully acknowledge all the expressions of sympathy and kind words during his illness. Due to our bereavement, we will be omitting season's greetings.

Mrs. Shizu Kutsukake,
Dennis,
Mrs. Hatsuko Kutsukake,
Donna and Gerry Oye,

CARD OF THANKS

We wish to express our gratitude to our many friends and relatives for their assistance, cards, hana ryo, floral tributes, and telegrams during our recent bereavement of our beloved father Juhei, and mother, Miki Tanaka, Rexdale, Ont.

Mr. & Mrs. Hiroshi Tanaka,
Mr. Teruo Tanaka
Mr. & Mrs. Shigeo Tanaka (Japan)
Mr. & Mrs. Yasoji Ebata (Japan)
Grandchildren.

CARD OF THANKS

We wish to express our sincere gratitude to our many friends and relatives for their assistance, generous expressions of sympathy, floral tributes, kodens and telegrams during our recent bereavement of belovd wife and mother Koma Nishikawa.

Mr. Seitaro Nishikawa
Mr. & Mrs. Hidekazu Nishikawa
Mr. & Mrs. Minoru Nishikawa
Mr. & Mrs. Ryoichi Nishikawa
Mr. & Mrs. Toshiaki Shigeishi.

TORONTO JAPANESE GOSPEL CHURCH
St. John's Presbyterian. Broadview at Simpson Ave.
SERVICES:
Sunday: Sunday School and Worship Services 2:00 P.M.
Tuesday: Prayer and Study Fellowship 8:00 P.M.
Friday: Young Peoples Christian Fellowship 8:00 P.M.
Phone Contact: Mr. S. Yokota 425-8128, Mr. H. Yoshida 461-1666.

TORONTO BUDDHIST CHURCH
DECEMBER 14, 1975
BODHI DAY
10:30 A.M. Sunday School
11:00 A.M. Morning Service
2:00 P.M. Japanese Service
918 Bathurst St.
Telephone: 534-4302

Takara Jewellers
"EAR PIERCING"
By Appointment
Mon. — Friday 9—6, Sat. 9—1.
11 Dundas Sq. Toronto, Suite 1204 Phone 362-0962
Eve. By Appointment
Art Watanabe

It is a good policy to have the RIGHT POLICY
Consult
William Wales Ltd.
Insurance Agents
2 Carlton St. 10th floor
Toronto 2-A, Ont.
Phone 368-4681

Custom Picture Framing
NISHIMURA PICTURE FRAMES
1270 Yonge Street, Toronto 7, Ont.
SOUTH OF WOODLAWN
Toshio Nishimura 922-6077

SUITS FOR MEN
C. NOMURA
"Will call on you"
Made To Measure
Phone 694-8553
(Within Toronto)

Buy and Sell Your Home Through
TOSH IWAI
MELL REAL ESTATE Ltd.
2003 Lawrence Av. East
Scarboro, Ont.
757-6184

DANFORTH SPORTING GOODS
FISHING TACKLE
& WORMS
1268 Danforth Ave.
At Greenwood.
453-7400
OPEN FRI. UNTIL 9 P.M.

Alna
OF TORONTO

* FORMAL RENTALS
Custom Made Suits & Trousers
437 Danforth Ave. Toronto
Tel. 463-8104

COUNTER INFLATION BY PLANNED MONEY MANAGEMENT
Income Tax Reduction
Retirement Income
Family Protection
Disability Pay Cheques
Mortgage Redemption
College Tuition Fund
MITS TANOUYE
NATIONAL LIFE OF CANADA
522 UNIVERSITY AVE.
SUITE 700, TORONTO

特別號につきお願い

私達としては何うすることも出來なかった長い間の郵便ストライキのために、愛讀者と廣告主に大變御迷惑をかけましたことをおわび申し上げると共に、日々に差し迫ってくる特別号發刊につき、早速ながら次のように出來るだけ早やく御寄稿ないし広告の御申込みをして下さるようお願い申し上げます。

◎御寄稿――俳句・短歌・詩・感想・随筆など

◎名刺交換――お名前とアドレスを入れて五ドル、三名以上は一人増す毎に一ドル追加、十ドル以上は、祝賀広告同様、金額に応じてスペース提供

年賀欠禮廣告

家庭に不幸があった方々からの「年末年始のご挨拶を欠きます」という広告は次号から掲載することにしていますので、これも直ぐに御申込み下さい。

◎氏名（家族一同を入れて三名まで）と英字アドレスを入れ五弗、一行増すごと一弗追加を単位とします

ニューカナデアン

エスニック新聞代表團が賀す

カナダ・エスニック新聞協會本部（トロント）の會長以下幹部數名（本紙編集者も其等の一人）は三日まる一日、オタワで多民族文化主義担當のマンロー大臣はじめ、マクドナルド厚相らを関係者を代表して歴訪した。

マンロー多民族相が、このほど「多民族文化主義の今後の重点は、小数人種に對する差別を撲滅することにある」と發言して、国内の各エスニック系人に大きなショックを與えた。これについても同大臣から説明をきいた。

感謝

本紙の努力と奉仕を御支援下さる次の方々からの御寄付を謹謝申上げます

ニューカナデアン

▽トロントの西川清太良氏 夫人こまさんの記念

▽トロントのスリー・ボンド・セールス・メープル会社社長田上和海氏 ニューカナデアン發展に

▽ビームスビルの果樹手夫人 ニューカナデアン發展のために

▽米国の和田凡俠氏 ニューカナダアンを励まして

日光浴オーケー 罰金拂い戻す

今夏、トロント・アイランドの海岸でまるハダカとなって日光浴を樂しんだ者のうち、折柄パトロール中の警官につかまり「裸体で水泳ぎした」かどで罰金になった。

ところが金裸のある人が同僚でつかまったのを弁護士の友人が法律を調べたところ「裸でビーチにいるだけでは有罪にならない」ことをみつけ、訴え出て無罪となった。罰金拂戻しをうけたい者は當市當局に申し出ること。

屋根修理一切

住宅のルーフィング、シングルやり替え、トイやり替え、トタン仕事のご用命に應じます。アルミ及びスチール・サイデング・ディラー。（オ州内をカバー）

（カナダ屋根業協會々員）

オールウエー ルーフイング会社（二世経營）

楽しいお氣持ちで お買物を

SANKO TRADING CO. LTD.
SPADINA AVE. TORONTO M5W 2E2 TEL: 862-1082

SANDOWN MARKET
221 Kennedy Road, Scarborough
Tel. 261-7040 — We Deliver

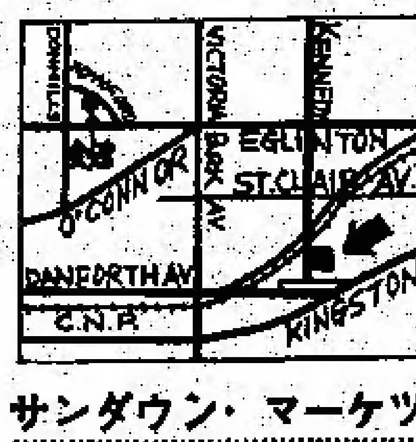

サンダウン・マーケツト

各種折詰べんとう

ご注文に應じます

經營者 三石修二

旅行の事ならお任せ下さい

海外、国内、商用、観光を問わず、ご旅行のことなら何でもご相談下さい。経験豊かなエキスパートのスタッフが誠心誠意を以てお手傳いさせて頂きます。訪日團体およびチャーター便。日本・東南アジア・ハワイ・ヨーロッパ等への観光旅行。フロリダ・メキシコ・バハマ等へのバカンス旅行。カナダ観光案内。運降・ホテルの予約。バス及びリムジーンの貸し切り。國際会議及びセミナーの手配。カナダ移住手續きの手傳い。日本への帰国荷物發送手配。旅行関連保険一切。日本へ安く帰りたい方。まずはご連絡下さい。

公認 東京國際旅行社（株）

ECONOMY - QUALITY - SATISFACTION - IS OUR BUSINESS

TOKYO TOURS OF CANADA LTD.

45 RICHMOND ST. WEST • SUITE 301 • TORONTO
Telephone (416) 363-6363
Cable TOKYOTOURS TORONTO Telex 062-2477

Shimizu Shoten Ltd.

349 East Hastings St., Vancouver, B.C. P.O. Box 65569 Vancouver, B.C.
TEL. 689-3471, 689-3472, 685-9413

日本レコード、雑誌及び食料品 通信販賣

▲最新流行日本レコード・八トラックテープ、カセット・テープ
□ふるさとの唄 なつかしのメロディ
□演歌、浪曲、謡曲、軽音楽、邦楽
□琴と三味線、ヒットソング、
大量に入荷いたしております。

▲食料品ご案内―〇ヤマサ醤油 〇亀甲萬醤油 〇梅屋せんべい 〇丸清あられ各種 〇ハナマルキ味噌 〇ナショナル電気釜 〇サッポロ一番 〇カルピス 〇台所用品 〇寶みりん 〇瀬戸物 〇線香用品 〇日本人形 〇其他食料品 〇姫印製品 〇冷凍品各種 〇雑貨一切

▲月刊誌、週刊誌を特價で予約を承わっております。新しい食料品、レコード、雑誌を當店のメールオーダーを利用し、安くご入手下さい。ご注文は明確なカタログから御選び下さい。カタログはご連絡しだい早速お送りします。

食料雑貨直輸入商 清水商店

訪日觀光團

出發	歸國
一二月一八日	一月一四日
一二月二一日	一月四日
一月八日	二月六日

●メキシコ、ハワイ、ヨーロッパ各地のハラデーの豫約ご相談は御電話又はお立寄り下されば詳しくご説明いたします。

本店 タイムスクエア旅行社 672 No. 3 Road, Richmond, B.C. Telephone (604) 273-

支店 タイムスクエア旅行社 Branch Office — 1157 Melville St., Vancouver, B.C. 681-7251

お知らせ

お酒のライセンスがおりました
皆さまのご來店を
お待ち致しております。

レストラン"富士"
ヤング街七六九番（地下鉄ブロア駅前）
電話（九二三）七一〇二一三
（裏に駐車場があります）

図4. NIK-530型の説明 ✓ (DELUXE)

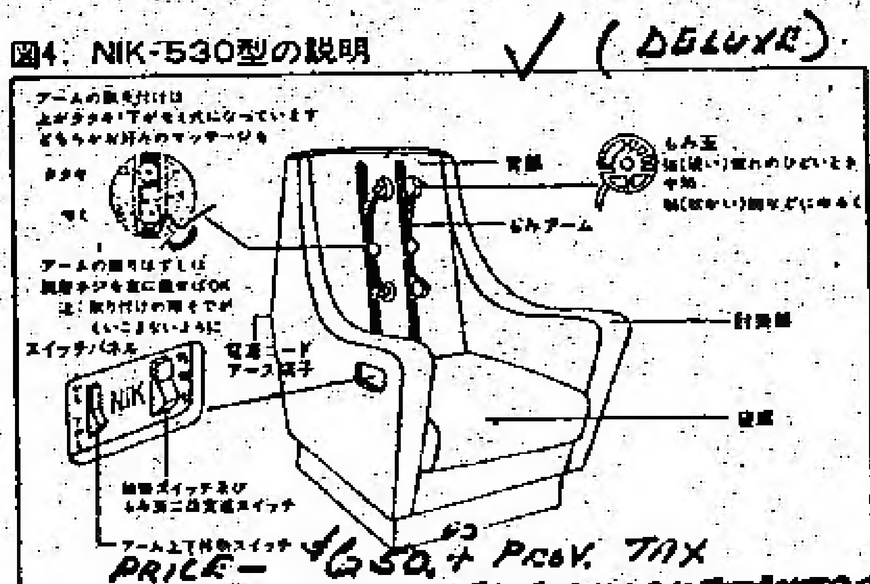

図3. NIK-510型, NIK-520型の説明 ✓ (STANDARD)

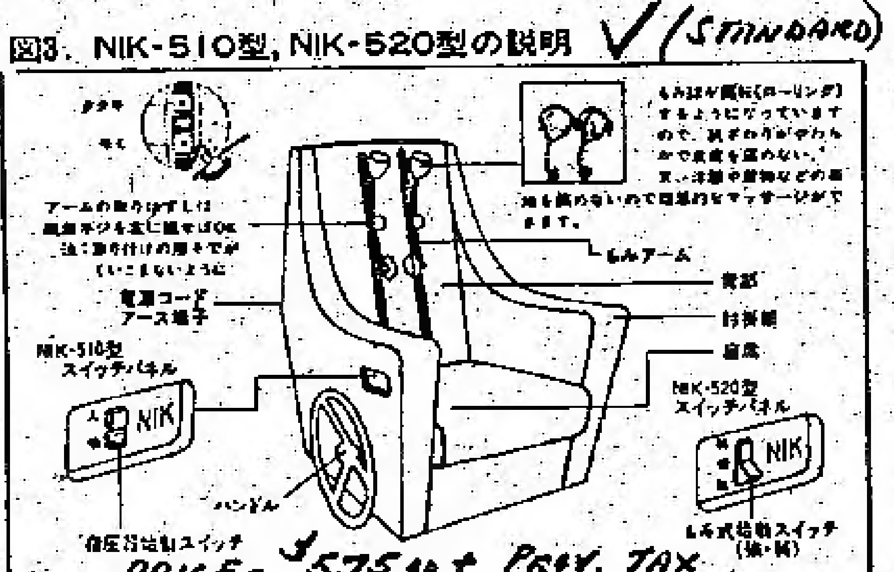

マッサージ チェア
一台をどうぞー
もみ、叩き、ローリングが自由

注文先 NAKASHIMA ENTERPRISE, 376 MONCTON STREET, STEVESTON, B.C. TELEPHONE 274-7238

天氣晴朗なれど（三六二）

佐藤愛子

青葉はいった。

「今からいらつしやるようでしたら、道順を教えましょうか。それとも、夕方でよかったら、ぼくが社が退けてからお連れしますが……」

「そうねえ、ここでブラブラしているのも勿体ないから、私一人で伺ってみるわ。今からなら掃除も十分出来るでしょう。掃除してから、デパートへ行って、布団や台所のものを届けるようにしなくつちゃ……」

「そうですか。じゃ、道順をお教えしましょう」

それから青葉は思い出したようにいった。

「そうそう、ひとつだけ難点があるんですよ。その家は青木さんのお宅からそう遠くないんです。バスで三つ向うなんです。村林小学校の近くです」

「まあ、村林小学校の……じゃ、うちから歩いて十五分くらいだわ……」

「いけませんか」

「いいえ、かまいません」

朝子は昂然といった。

「何も悪いことしているわけじゃないんですもの。堂々と新しい出発をするんですもの、逃げ隠れはしないわ」

「そうですか、それなら安心しました」

青葉はいった。

「奥さん●樋口のことも、品川さんの奥さんにちょっと相談してみたらいいと思うんです。何しろ顔の広い人ですし、人の世話をやくのが好きな人ですから――」

「そう。じゃ、ぜひ、お話になりたいわ。芸術家の奥さんなら、話のわかった人でしょう」

朝子は品川家へ行く道順と電話番号を控えた。

「じゃ、また後で」

電話を切ると朝子は急いで部屋を出た。とにかくヒロエを探して話をしなければならない。ヒロエを一人、ここへ置いて自分だけ新しい生活に入るのは申しわけないような気がするが、そうかといって、大王との縁にのぼせ上つているヒロエと、いつまでもここでつきあっているわけにはいかないのである。

朝子はエレベーターでロビーへ下りていった。ヒロエの姿はロビーにはない。コーヒーショップにも、食堂にもいない。フロントへいって聞いたが、外出をした様子もない。

朝子はハッとした。

――もしやヒロエは、大王の部屋へいっているのではないか？

朝子はフロントの男にいった。

「ピーターという名のアメリカ人なんだけど……六〇才くらいの。もう長くここに泊つている人……知りませんか？ あから顔の銀色の髪をした……鬼の王さまのような人……」

鬼の王さまと聞いてフロントの男はすぐさま思い当つた、という顔になった。

「いらつしやいます。ピーター神父ですね」

フロントの男はそういつてニヤッと朝子の顔を見た。

幸運賞くじ

トロント日系文化会館

△十月二十二日（五三二）神野ローイ氏 △十月二十九日（八九四）入江夫人 △十一月五日（七三四）中島ドン氏 △十一月十二日（七一六）ミヤー・ヘラー氏 △十一月十九日（七一四）井出上アヤヲ氏

△十二月三日 当選者 ピーチャン夫人（トロント）番号二六

△十二月二十八日（日）午後三時と八時上映「流れの詩」第一、第二部

求人

ウエートレス 希望者はみちレストランへ。電話九二四—七五〇一（トロント）

求 男店員至急、委細面談 電話八六二—一〇八二（サンロー商店）

求 鉄板焼コック、キッチンヘルパー、皿洗い 田中東京・電話九六四—三八六八（トロント）

御礼

トロント・日系ガーデンクラブが日系会館に於て秋の花展を催しました節は皆様より多大の御支援を賜わりまして誠にありがとうございました。紙上を借りて厚く御礼申上げます。今後ともどうぞよろしくお願い申上げます。

トロント市日系ガーデンクラブ

香掛裕

夫 香掛裕（ハーロルド）儀（六二） 十一月二十一日スカーボロ病院に於て死去、二十三日トロント日系合同教会にて岩井牧師司式の下に告別式を執行、二十四日レストヘーブン墓地に埋葬致しましたことを生前厚知の皆様にお知らせ申します。この度の不幸に際し、ご会葬、供花その他深きご同情を頂きましたことを紙上を借りて厚くお礼申し上げます。

実主 妻 香掛しづえ
母 初代
長男 デニス
長女 大江ドーナ
妹 石原ケート
弟 ジョージ
弟 トミー
香掛義雄
親族代表 香掛尚夫

政喜

夫 政喜（八三才）儀、かねて入院療養中の處去る十月十二日ストロークでクイーン・エリザベス病院にて死去致しましたに事を生前厚知の皆様に御知らせ申上げます。追って十月十六日夜日系聖公会会堂に於て今井キャノン司祭により告別式を執行、翌朝聖ジェームス墓地にて火葬致しました節には深き御同情を以て教会堂にあふれる程多数の皆様が御会葬下さいました上に過分の御香典、供花、弔辞弔電を頂き誠に有難うございました。又此の度の葬儀に際しては日系聖公会の今井キャノン司祭はじめ皆様にお世話になりましたお礼と、故人入院中二ヵ年半度々の御見舞や御慰めの御言葉を頂き同時に生前に一般の方々から受けました御友情を合せて、略儀乍ら紙上をかり厚く御礼を申し上げます。

実主 山村スミ
86 Gowan Avenue Toronto, Ontario
長女 喜美子
孫 メル夫妻 ナオミ、タケミ
（夫）ケン・ラグルス
兄（在日）政雄 ツマ
弟（在晩）義雄 トミヤ
義妹 ミチ
義弟（在晩）原賀正嗣
同 村上勝次（妹）妻セキ
弟（在ポートクレジット）健次 ローイ 満利子
妹 村上八重子
義弟 西野ジョージ（妹）妻豊子
親族一同（代表）加藤齋
友人 教会代表 角利顕

お礼

トロントの実兄、山村政喜の死亡に際し、葬儀にも参列できず、皆様に色々とお世話になり深きご同情を頂きましたことを、長い間の兄の病気中お見舞下さいましたことと併せ、略儀ながら紙上を借りて厚くお礼を申し上げます。

バンクーバー市 弟 山村義雄 トヤ
2132 East 43rd Avenue Vancouver, B.C. V5P 1M7

浅田醫師

カイロプラクター 電話で予約して下さい（トロント）六五一—八〇六〇 （宅）六二一—一九八九
728A St. Clair Ave. W. (1 block W. of Christie)

トロント佛教會

◎十二月十四日（日） 成道会
午前十時半 日曜学校
十一時 朝の礼拝
午后二時 日中
Toronto Buddhist Church 918 Bathurst Street
電話 五三四—四三〇二

日系人合同教會

ドーバーコート街七〇一
◎十二月十四日（日）午前十一時半 ホワイトギフト聖日 洗礼式礼拝
説教「先駆者」 岩井牧師
701 Dovercourt Road Toronto, Ontario

聖アンドリュー聖公會

◎十二月十四日（日）午前十一時半 洗礼式
説教「聖職と教会」 今井司祭
午前十一時半 教会学校
顧問委員会

日系セブンスデー・アドベンチスト教会

□安息日学校（土） 午前九時半
□安息日礼拝（土） 午前十一時
牧師 阿部廣實
電話 四九一—六七四〇
15 Marlboro Avenue Toronto 5, Ontario

トロント日蓮佛教會

毎月第一日曜日午後二時
バジャー街五
電話 四六三—八二六三
5 Badgerow Ave. Toronto, Ont.

トロント天理教祭日

毎月第一日曜日午後二時から催します。一般の方のご参拝を歓迎致します。
カナダ教会 会長 大倉トミ
180 Greenfield Ave. Toronto, Ont. M6L 1L5 Phone 267-9791

花 ご注文

ハイランド花屋 店主 ジョン小野寺
HYLAND FLOWERS 540 Eglinton Ave. W. Toronto, Ont.

花

PHONE 425-2182
ハナ一切のご用命は 親切・勉強の シャロン花屋
942 PAPE AVE., TORONTO, ONT.

パラマウント ギフト・ショップ

○日本食品一切
毎夜及び土曜営業いたします。
トロント市ダンフォース街七三三
電話 店四六五—三四二六 家四六九—〇五九三

辯護士 鬼塚敏三

（クインズ・カウンシル）
事務所 トロント市ユニバーシティ街四二五 六一五号室
電話三六三—五〇〇二
自宅四九三—二四五七
◎一切の法律事務に應じますから御相談下さい

内田商會

●日本行切符 販賣代理
●ピーアンドオー・ライン プレジデント・ライン
●保険—火災、自動車、病傷、海上、生命
トロント市西クイーン街三二九
電話六八四—二七四七

GINZA RESTAURANT

5130 Dundas Street West, Islington, Ontario
Tel. 231-4000

銀座レストラン
すきやき、鉄板焼き
その他日本食
営業時間—月曜から土曜まで 午前十一時から午後九時まで
日曜は午後五時から九時まで
電話 二三一—四〇〇〇

AUTHENTIC JAPANESE DISHES "MICHI" RESTAURANT

459 CHURCH STREET, PHONE 924-1303
328 QUEEN ST. WEST, PHONE 863-9519
Toronto, Ont.

日本料理 みち

◎チャーチ店
チャーチ街四五九
電話九二四—一三〇三

◎クイーン店
西クイーン街三二八
電話八六三—九五一九
（クイーン店だけ月曜休み）

新車の賣行きは好調
カナダのメーカーもびっくり

カナダの後半期における景気は沈滞気味であり、失業者は依然として七%余のレベルを保っているが、新車のセールスだけは、これらをしり目にとぶような好成績を示している。

カナダの三大自動車メーカーのセールス成績によると、今年十月は前年比二六%増という賣れ行きで、また十一月に入ってからも、この好調ぶりがつづいて、メーカーにとっては予期しない数字を出している。

ゼネラル・モーター（カナダ）の大半は国内市場向けだが、セールスは昨年の約五〇%増と年内までの成績をよんでいる。クライスラーも同様、きわめて好調といっている。オ州政府がセールス・タキスを七月から年末までの賣上に對し拂い戻しをしているのが反映した結果と見られる。

オ州自動車法 州議会を通過

オンタリオ州における自動車ドライバー及び乗客は来年一月一日から法的にシートベルトを使用しなければならないという法案が、先週州議会を通過した。なおハイウェイにおけるスピード低下（最高六十哩時）法も一月中旬から發効する

美智子さまは多忙な一年間

（東京時事）皇太子妃美智子さまはこのほど、四一才の誕生日を迎えられた。今年七月、国王たいかん式典出席のためネパールを訪問されたのをはじめ、ベルギーのボードワン国王夫妻や英国のエリザベス女王を御所にお迎えしたほか、地方御旅行、国際会議、社会福祉施設などには六二回もお出かけになった他、この一年間に会われた人は一、二〇〇人以上にのぼっている。とくに七月の沖縄御訪問では、まだ記憶に新しい火炎ビンの『洗礼』を受けられるなど、決して平穏な一年ではなかった。

ト市一世にサービス
日本食品部を婦人らが開設

シニア市民を對象とするオタワ政府當局の社会福祉協会ニュー・ホライゾンによって運營されている『社会サービス・グロッサリ店』のなかに、トロントの日系婦人たちが奉仕して『日本食料品部』を開設した。

このストアは毎金曜日正午から九時までと、土曜正午から六時までの週末だけオープンしており、一世の方々は『日系婦人と呼んでほしい』といえば日本語のわかる二世婦人が世話してくれ、日本品を買い上げたりしたのち、お茶のサービスもあるという。

場所は市のイースト方面でメーン街一三六番地（ダラード街付近）で交通の便はよい。詳細は中元サディ夫人（六九八―八六五五）または中村クレア夫人（六九一―七一三三）に連絡すること。

沖縄海洋博の人氣さっぱり

（東京時事）沖縄国際海洋博は開幕後三ケ月、一向に盛り上りのないまま期間の半分を終えた。観客動員数は予想をかなり下回り、海洋博を當て込んだ地元業者は四苦八苦、不満も日ごとにエスカレート。海洋博協会の調べによると、十月十八日までの入場者数は一八五万七五六人、一日平均二〇、三三八人。このままでいくと、最終予想数は約三六〇万人と當初目標の四五〇万を大きく下回り、協会側も『目標達成は難しい。このままでは入場料も一五億円の減収』としぶい顔である。

海外子女の教育 推進研究
文部省が協議会を設置して

（東京時事）文部省は、日本人の海外進出にともなって大きな問題となっている在留邦人の子供たちの教育と、帰国後の適應教育のあり方について検討するため学識経験者、全県代表ら一七人で構成する『海外子女教育推進研究協議会』をこのほど発足させた。同省の調べによると、今年五月一日現在で海外勤務者とその家族は一二四、九三八人で、うち義務教育年令の子供たちは小学生一三、八一二人、中学生二、五〇四人の計一六、三一六人にのぼる。これら海外の子供たちの教育施設としては、全日制日本人学校が三五カ国で四一校、週一回程度日本語などを教える補習授業校が二七カ国に四二校ある。

中山牧師の著書
第二次世界傳道の旅

アルバータ州コールデールの中山吾一牧師が一九七三年の夏、ニュージーランド、オーストラリア、インドネシア、印度その他韓国、日本等を巡教し、全行程三六、一八〇マイル、一一七回の說教・講演を行ったことを八〇ページの本にまとめた『第二次世界傳道の旅』が、コールデールのカナダ日系人基督公会文書傳道部から發行された。

序文には『記事は主として、旅行中に感じたことを日系カナダ人に知ってもらいたいと、ニューカナディアン紙に寄書したものを中心として書いたものである』と記してある。なお中山牧師は一九七六年にはいま一度、南米その他の傳道旅行をしたい希望で、目下その準備にとりかかったという。

日系人史
早く申込みを

（既報）足立ケン氏著作の日系カナダ人史は『ザ・エネミー・ザット・ネヴァー・ウオズ』という表題で来年三月ごろ印刷発行されることは既報の通り。この題の和譯は『敵国人に非ず』というのに近いが、いずれ適譯がつけられるはず。

日系カナダ人史の予約申込み（一部一〇ドル、送料一ドル六〇セント）フォームが本紙英文らんに掲載されるので、それを使って最寄りの取扱店に申し込むか本社へ送って下さい。三月以降になると一部一四ドル九五セントになる。

〇トロントに領事として駐在したことのある駐チリ大使、遠藤又男氏は十一月八日付帰国命令をうけた。

■死亡

▲オ州ストーヴィルの木村泰太郎氏夫人千代子さん（六〇）は二日サニーブルック病院で死去、五日夜ウルフ・デー葬儀社で告別式を行い、六日火葬した。

▲近藤米吉氏（八一）は十二月三日トロント市ウエスターン病院で死去、五日佛教会で葬儀を執行した。

▲モ市のベイヤ・ルース玲子さん（舊姓松淵、四二歳）は十一月二十三日モ市で死去、二十六日前夜式を、二十七日告別式を行い、マウント・ロイヤル葬場で火葬した。

クリスマス・パーティー

トロント日系人野球連盟主催のXマス及びダンス・パーティーを次の通り催します。

△十二月二十日（土曜）午後八時から午前一時まで。

△トロント日系文化会館大ホールに於て。

△前賣券は日系各商店で取扱っています。一人三弗五十仙（當日入口では四弗）

△ニール・ベビリー・オーケストラ及び日系楽團オーシャン・スターズ。

△ドア・プライズ及びバー設備があります。どうぞおいで下さい。

轉居

ウイローデールから次に移りました

藤本　歳十郎

藤　男

259 Lake Drive North, Orchard Beach, Keswick, Ontario

貸

アパート、東區、地下鉄駅付。電話六九〇―〇〇三二（トロント）

きれいて健康的な水
＝ご家庭にお備え下さい＝

〇ミネラル・ウオーターを家庭で作る鉱石

神経痛・高血圧・肩こり・便秘・疲勞回復・つわり・ぜんそく・胃かいよう等に効きます

〇家庭用ラジウム温泉器は―

アレルギー性湿疹（ぜんそくを伴う）リュウマチ・痔・ぎっくり腰・水虫等に著しく効き目があります。

INTERMESH
Telephone 782-7385
Fernwood Apts. 615,
145 Marlee Ave. Toronto, Ont.

貿易会社　古屋　交通社

TEL: 366-5451　460 DUNDAS ST. WEST TORONTO　TEL: 363-0655

天下一品　醤油　國寶米

〇美味しくてやわらかい！
スキヤキミート

〇鍋料理に欠かせない！
マルタンぽん酢
（ぽん酢・スペシャルセール中）

〇新品・評判の『中華前菜』

〇キッコーマン贈答醤油をお忘れなく！

▼ラッキー賞　十月入賞番号▼

二四六〇八　三七六一九　三三九三四

フルヤ旅行社ニュース

次ぎの訪日グループは十二月十九日出發いたします。

なお、寒さをさけて冬の旅はいかがでしょう。

△アカプルコ　二八九弗から

△フロリダ　二五七弗から

△ナサー　二九九弗から

△ハワイ　五七九弗から

相談のお申込みは早目にどうぞ

Nikko sukiyaki 日光
japanese restaurant/tavern

460 DUNDAS STREET WEST,
TORONTO, ONTARIO
TEL. 366-2164

各種パーティ

營業時間　月―金曜　正午から十二時迄
土曜日　四時から十二時迄
日曜日　四時から十時迄

都心の老人ホーム

審校

トロント市下町のほぼ中心点、ブロア街とスパダイナ街付近に、カナダではじめての「教育的共同大学校」と自負するコンクリート十八階建ての新しい大学ビルが数年前に開かれた。もちろん男女共学、そのビル内に学生寮があり、勉強も自由自在、したいときにする。卒業証書もお金を出せば買えるという超モダンの教育施設だという宣伝で注目されていた。

ところが開校してから、いつの間にやら『麻薬常用者のセンター』と早変りし市警がほとんど毎週のように、このビル前にパトロール・カーを並べて、ビル内にとび込んでは、違反者を逮捕してまわった。そうしているうち、この自由学校はモゲージ支払いがとどこおり、また学生のレント不払いが多く、財政的に首がまわらなくなり、遂にセントラル・モゲージ及び住宅公団がこのビルを八百六十万弗で購入することになった。

この住宅公団は、十八階ビルのうちの幾階かを『シニア・シチズン・ホーム』にするアイデアを持っている。場所からいっても下町の便利な地点だし、老人組が住み込めば昔のように、ロッチデール・カレッジと呼んで麻薬常用者の巣となっていたことが再び起り得ないだろうというのである

大トロント市の社会サービス委員長レイ・トムリン氏は『ここをシニア・シチズンのホームにすることは適切だ。住宅公団から市が買い取ってホームにしてはどうか』との提案を出している。

ニホニア・ホームの増築案が出ているし、トロント佛教青年会では『日系シニア・シチズン・ホーム建設プラン』を進めているという。

喪中につき年末年始の禮を欠きます

細坂千代
家族一同
2 Bain Avenue
Toronto, Ontario

谷田部つね
Apt. 608
2006 Pharmacy Ave.,
Agincourt, Ont. M1T 3T7

小林キヨ
785 Burne Avenue
Kelowna, B.C.

奥原照子
トロント市

本川きせ
371 Pacific Avenue
Toronto, Ontario

田中博
八重子
3185 Cedartree Crescent
Mississauga, Ontario

坂本実 夫妻
7812 Durocher St.,
Montreal, Que.

永田政利 ジェリイ
トシ子
4036 — 7th Ave. S.W.,
Calgary, Alta.

永田正弘 ロイ
ルリ
91 Westview Drive
Calgary, Alta.

細元国市
雪枝
249 Evelyn Ave.,
Toronto, Ontario

鮫島久子
381 Garry Street
Richmond, B.C.

滿石貞蔵
麗子
911 East 62nd Ave.,
Vancouver, B.C.

高岡ツヤ子
カルガリー

高岡利邦
イーデス
カルガリー

高岡芳郎
眞澄
ハミルトン

大堀丈治
早苗
トロント

西川清太良
592 Indian Grove,
Toronto, Ont. M6P 2J4

西川英一 夫妻
西川実 夫妻
西川良一 夫妻
重石俊明 夫妻

中村正雄
同 きや子
近藤正治
同 君子

詐欺的な商業慣習はみんなを傷つけるものです
ですからオンタリオ州はこのようにして
あなたを守っています

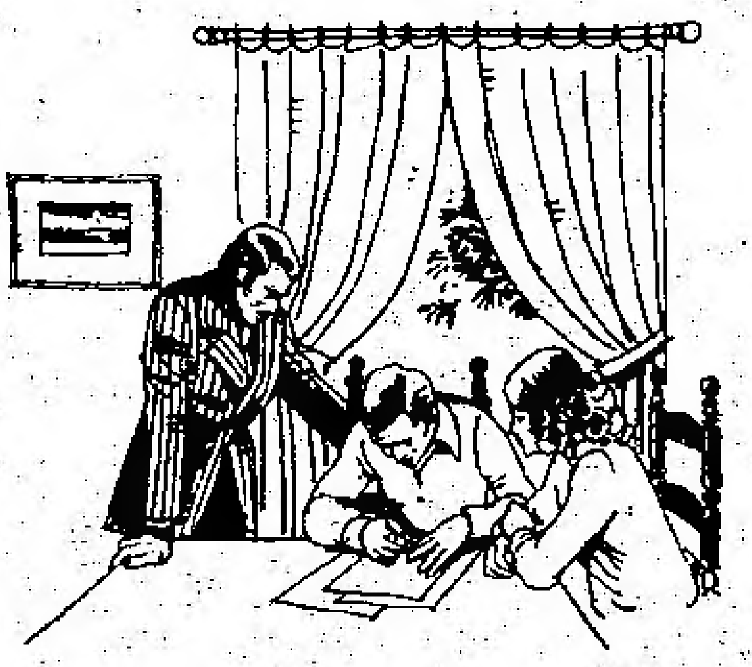

オンタリオ州には商業慣習法と呼ばれる新法律があります。その目的は一般大衆に對する不公正な商業慣習で販賣することを防止することにあります。その條中には次のものがふくまれています。

ニセ　迷わせ　ごまかしなやり方で製品を販賣したり、サービスを提供することを禁止します。

不當價格，不公正契約及び强引的な買り付け方法を禁止します。

販賣者が公正でないやり方で物品を買つた場合，この代價の拂い戻しをうけることに協力します。

オンタリオ州はあなた達が買う場合，それに相當した物品であることを確めたいと願つています。たとえば自動車や住宅を購入するにはじつくりと考慮しなければならない高價なものですから，オンタリオ州はそれらを購入する場合に知つておかねばならない点や事項を說明した小冊子を準備しております。

—モゲージを手に入れることについて—
—自動車購入について—
—住宅を買う場合—
—コンドミニアム購入にさいして—

これらの說明書の他に商業慣習法への消費者の手引き—市場におけるバランスと呼ぶ小冊子も求めることができます。

もし以上の小冊子のいずれでも（英文のみ）入手したい方，または不公正な商業慣習について通知したいと希望する方は次に書面で送つて下さい。

Ontario Consumer
Queen's Park
Toronto, Ontario　M4Y 1Y7

Ministry of Consumer and Commercial Relations
Sidney Handleman, Minister

Government of Ontario
William Davis, Premier

ニューカナデアン

THE NEW CANADIAN
479 Queen St. W.
Toronto M5V 2A9
Tel. 364-[illegible]
Second class mail No [illegible]

毎週火・金二回発行
購読料金 半年九弗(前払) 年十四弗(前払)
カナダ・トロント市
ニューカナデアン

難民空襲事件の審議参加を認む

パレスタイン解放機構の代表

〔国連〕去る五日の国連安保理が、イスラエル機がレバノンの難民キャンプに対して空襲を行った事件について審議したさい、パレスタイン解放機構代表の出席を認め、発言権を与えた。このテロ団代表の参加には米国と英国は強く反対した。

パレスタイン解放機構代表を安保理の審議に参加させるという提案を行ったのはエジプトで、安保理の九カ国は賛成投票し、三カ国が反対したが、日本は仏、伊両国と共に棄権した。

イスラエル空軍機が避難キャンプに投弾して約百名のパレスタイン人を殺したのは非人道的な行為だと非難されている。かかる行為がイスラエルによってくり返されるようなことがあれば、安保理は断乎処置をとることになろうとしている。

カナダ恩給額 来年より増加

〔オタワ〕物価高に呼応して、カナダ・ペンション額は一月一日より一一・二%ふえることになるとオタワ厚生省が先週末発表した。カナダ・ペンションを受けている者は全国で約七二万三〇〇〇人と推定されている。

一月からペンション額は引退者に月一五四ドル八六セント、身体障害者へのペンション全額は月一五七ドル五九セントになる。カナダ・ペンションをうけるには一定期間、掛金を支払わねばならない。

國民の分擔望む

インフレ抑制有効化のために

〔トロント〕オタワ政府任命の『インフレ抑制局』議長ジョレ・ルツク・ペパン氏は先週末トロントを訪ずれ、約四百二十五人の会社重役、技術者及び高給職業者らを前に『インフレを抑制するためにはカナダ国民各自が多少のギセイを払わなければ到底望み得ない』と警告した。

ペパン議長は『我々に課された任務はカナダの将来にとって極めて重大である。誰に対しても満足的な取扱いを与えるとは決して考えていない。むしろ各方面から憎まれることを覚悟している。そうでないと、インフレを抑制するという大きな仕事は出来得ない』と率直にむつかしい責務であることを認めた。

雑誌内容の規制 緩和拒否さる

〔オタワ〕カナダ政府は国内でカナダ版として発行されているタイム誌及びリーダース・ダイジェスト誌などに対する内容規制の変更に、強い否定を先週末両社に与えた。

これら雑誌社は、カナダ政府が要求している『記事内容の八〇%はカナダに関連したもの』と規定しており、これに従うことは困難で五〇%に引き下げてほしいとアピールしたのを否決したわけ。

デタントは遊びでない

毛主席との論争を披露

〇…宮沢外相とキッシンジャー米国務長官がこのほど会談したさい、同長官は北京訪問での毛沢東主席とのデタント論争の中味を披露し『デタントは遊びではない。米国にとってぎりぎりの選択だ』と反論したことを明らかにした。

〇…これについてはこれまで、毛主席が米ソ・デタント政策を『ソ連以外のだれの利益にもなっていない』と非難したことが伝えられていた。また同長官は八回もの訪中で東洋に対する興味がますます深まってきている。

〇…そのせいか、宮沢外相にしきりに『毛さんみたいな指導者の在り方もあるんですねえ』と感心してみせたりした。『中東と違って、まったく気楽で、東洋は東洋なりのテンポですっかりエンジョイした』と打ち明け話をした。

〇…フォード大統領訪中のさい、中共の副総理は『米ソデタントで米国はだまされないよう注意すべきだ』との警告を与えている。これに対し、大統領は『米国も十分、その点は心掛けている』と答えた。(時事)

より多い補助を

ムンロー大臣が新政策を説明

〔ハミルトン〕多様文化主義政策の責任大臣、ジョン・ムンロー氏は去る日曜、オタワ政府のこれに関連する政策変更について『国内のエスニック系グループに対する財源的援助がこのため削減されるのではなく、むしろ増加される事になる』と説明した。

多様文化主義の今後の重点は、各人種の文化的活動をそれぞれの人種が積極的に負担してやっているので政府としてはカナダ放送協会、国立映画庁およびラジオ・テレビ委員会を通じて少数人種に対する偏見差別を取り除くことにする、といっている。

国内のエスニック系グループの指導者は『それぞれのダンス・グループなどに財的援助を与えるのは無駄である』とモンロー大臣に警告したことを明らかにした。

水害はつづく

バンクーバー島南部及びフレーザー一帯の水害は降雨のため依然としてつづいている。ダンカン方面も土砂崩れがあり、二階建商業ビルが崩壊するなど二十五万ドル見当の損害を出している。

モ市がダメならメキシコ引受る

〔メキシコ・シティ〕モントリオールにおける五輪大会が工事の遅延のためキャンセルになる場合、メキシコは喜んで同国がかわって開催する用意があると国際五輪委に通告した。

メキシコ開催説を国際五輪委は最初否決してきたが、モ市の状況で不安が深まってきたため、メキシコに代行するつもりはあるかと質したことが明らかとなった。メキシコは九カ月間のノーティスさえあれば、順調に開催し得ると回答した。

国鉄など正常轉運

〔東京時事〕空前のスト権ストは四日午前〇時に収拾され、全線マヒと状態になっていた国鉄は同日全国で一斉に運転を再開した。国鉄当局によれば、新幹線、特急、急行を除き、ダイヤは始発からほぼ正常に運転された。

新幹線は始発から運転されたが、ダイヤはかなり乱れ、普段の五―六割程度となりそう。ダイヤ回復がおくれるのは、スト期間中東京、静岡、名古屋などの各駅にストップしたままの列車二一本をいったん基地に引き揚げ、検査し直すためで、ダイヤが正常化するには数日かかった。

私財で運営援助

エリザベス女王が王族費に

〔ロンドン〕ハロルド・ウイルソン首相は先週末英国議会で、エリザベス女王は王族運営費として、私財二百万ドル近くを年々補助されることになり、生活費の高騰に応じて補助金をふやされることになったと発表した。

女王は今年度分としてまず三十万ドルをお出しになり、来年は二百二十万ドルを出されるはず。英国における物価高のため、王族に関連する予算審議は従前の五年毎をあらため、毎年行われることになっている。

女王が私財を供出されるということは、いわば『減俸』になるわけである。議員の一部及び新聞は王族に対してかなりするどい批判を加えてきたのに、それに対する女王の自発的な行為とみなされている。

小群島独立計るテロ團

オランダで暴れまわる

〇…スパイシー・アイランドという名で知られているインドネシア共和国に帰属している小群島住民の過激青年団（十数名）はその独立を今まで植民地としてきたオランダに対し要求、一隊はアムステルダム付近で列車を占領し、他の一隊は駐オランダのインドネシア領事館を占領して人質にした。

〇…オランダの首相は『交渉で人質の無事釈放に努力しようとしているが、テロ団の要求を容れないと、人質を射殺しにするというから困ったものだ』といっており、約六百人の警官が非常召集されて二拠点におけるテロ団と真向から戦いを挑むことになっている。

〇…このテロ団はオランダのジュリアナ女王をキッドナップしようとしたり、インドネシアのスハルト大統領がオランダ訪問のさい、同国大使館を襲って八名を人質にしたりした。

斎木氏が大使に

トロント駐在総領事であった斎木千九郎氏は十二月二日付、駐ハンガリー大使に任命された。三重県出身五五才。斎木氏は国際交流基金理事であった。

カナダの対日貿易 黒字大巾減へ

〔オタワ時事〕日本、カナダ両国間貿易を促進するための民間機関である日加評議会がこのほど発表した各年報によると、一九七五年のカナダの対日貿易収支黒字は、約三億弗と昨年の史上最高額七億九千三百万弗を大きく下回る見込みである。

ジヤカルタ訪問

〔ジャカルタ〕フォード米大統領は訪中後、帰国の途次、先週末インドネシアの首都に一泊した。米国の東南アジア有力国との関係増強を計るため。大統領夫人、愛嬢及びキッシンジャー国務長官ら一行は北京空港を出発、八時間後ジャカルタに安着した。